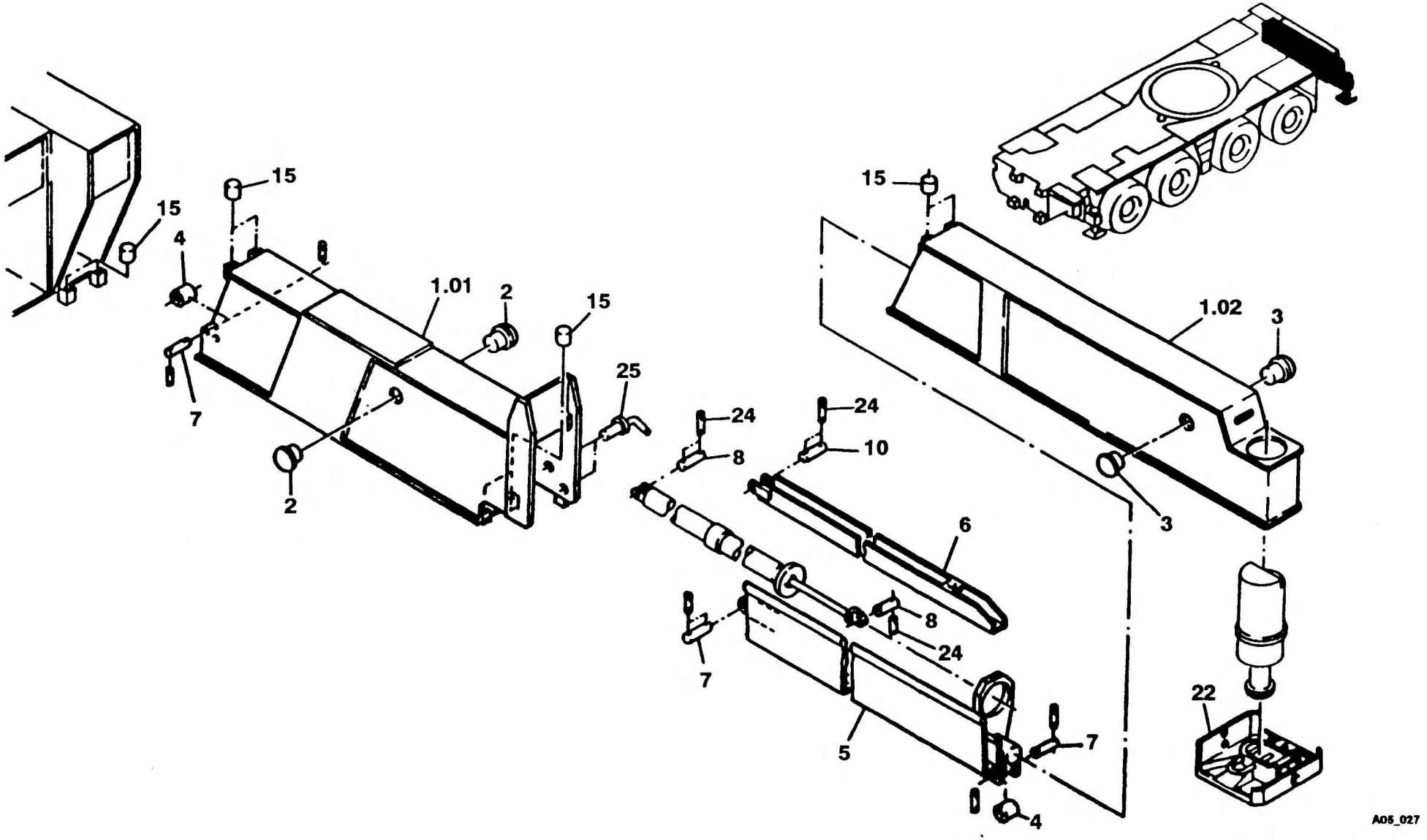KRUPP	ABSTUETZUNG HINTEN REAR OUTRIGGERS	BILDTAFEL PICTORIAL DISPLAY			KMK 6160 BE 540 G 460
		04.91	2222789-ETL	1/1